DANFER TECH

DO ESTOQUE À FERRAMENTA ESPECIAL

Ferramentas para usinagem e ferramentaria, com pronta-entrega, itens sob demanda e projeto sob desenho.



danfertechindustrial.com.br

WhatsApp (11) 98257-9434 · envio para todo o Brasil

CONHECIMENTO DE CHÃO DE FÁBRICA, APLICADO À SUA PRODUÇÃO

Fornecemos ferramentas para usinagem a indústrias, ferramentarias e oficinas de todo o Brasil, da reposição de itens de giro à ferramenta especial, sempre com orientação técnica na escolha.

Atendemos indústria metalmecânica, ferramentarias, manutenção industrial, usinagem CNC e convencional e oficinas de torno e fresa.

DANFER TECH

20+
anos de experiência do fundador em usinagem

3
formas de atender: estoque, demanda e desenho

350+
itens em estoque: suportes, pastilhas e complementos

Fale com **João Daniel · CEO e fundador**
WhatsApp **(11) 98257-9434**

Fale com **Vinicius · CFO e CMO**
WhatsApp **(11) 94890-3522**

TRÊS FORMAS DE ATENDER, UM SÓ FORNECEDOR

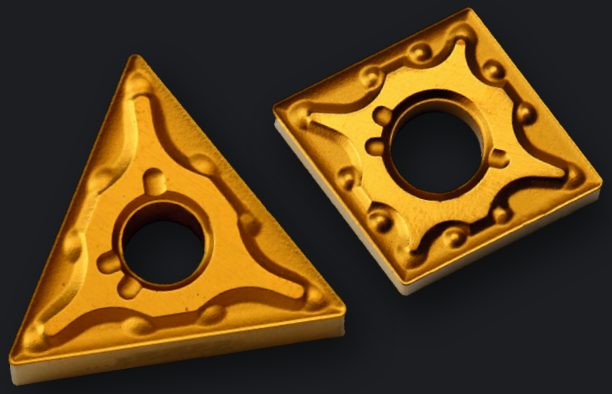

PRONTA ENTREGA

Estoque próprio de itens de giro, com envio imediato para todo o Brasil: suportes, barras, pastilhas, rosqueamento, canal e brocas.

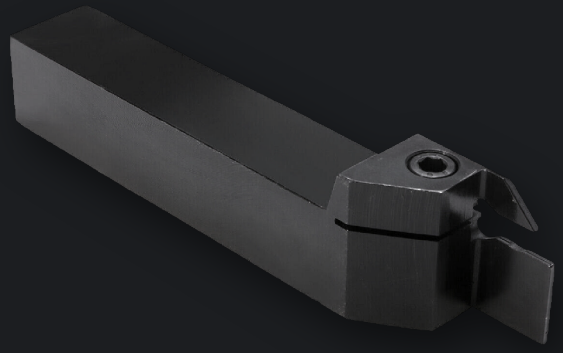

SOB DEMANDA

Item fora do estoque? Encomendamos códigos ISO fora da linha de giro, lotes programados e reposição recorrente, com prazo na cotação.



SOB DESENHO

Ferramentas especiais a partir do desenho ou da amostra da peça: suportes e barras especiais, fresas de forma e escalonadas.

Em todas: suporte técnico na escolha da ferramenta, da classe da pastilha e da sequência de operação.

PRONTA ENTREGA, COM A FICHA DE CADA CÓDIGO



MTJNR 2020 K16

Suporte de torneamento externo

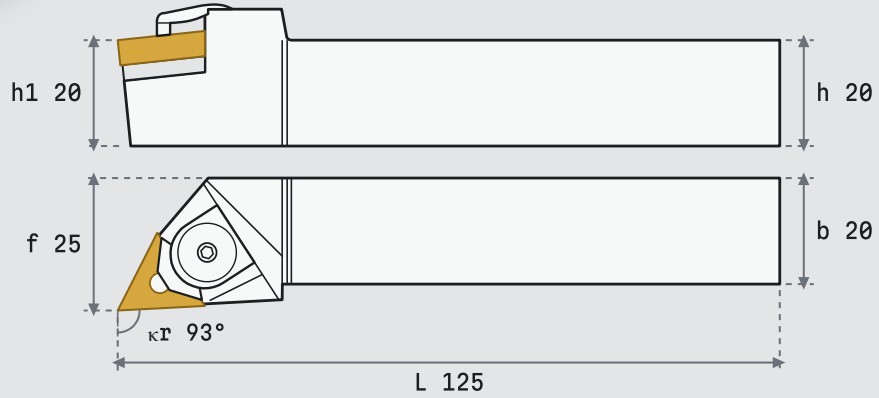

TNMG 16 04 08 · lateral e superior · mm

LEITURA DO CÓDIGO

M	Fixação por grampo e pino
T	Pastilha triangular (TNMG 16)
J	Ângulo de posição 93°
20 20	Haste 20 × 20 mm
K	Comprimento 125 mm

COTAS DO DESENHO

h	altura da haste
b	largura da haste
L	comprimento total
f	das costas da haste até a ponta
h1	altura da ponta, medida da base da haste
κr	ângulo de posição da aresta principal



SVJCR 2525 M16

Suporte de torneamento externo

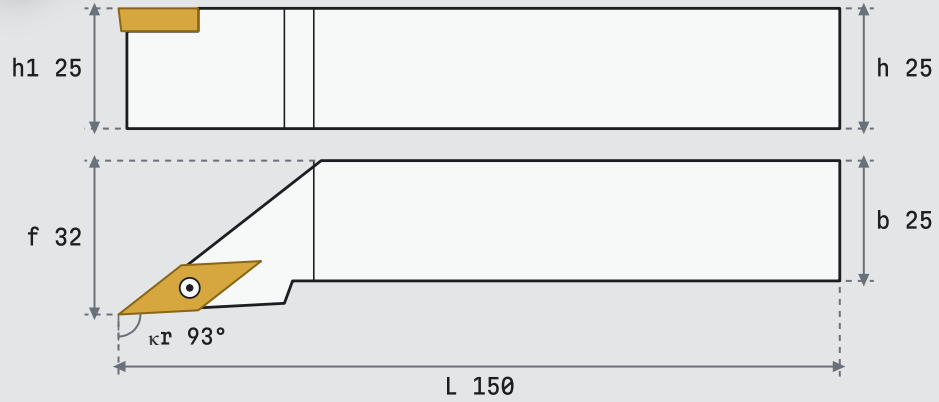

VCMT 16 04 08 · lateral e superior · mm

LEITURA DO CÓDIGO

S	Fixação por parafuso
V	Pastilha losango 35°, folga 7° (VCMT 16)
J	Ângulo de posição 93°
25 25	Haste 25 × 25 mm
M	Comprimento 150 mm

COTAS DO DESENHO

h	altura da haste
b	largura da haste
L	comprimento total
f	das costas da haste até a ponta
h1	altura da ponta, medida da base da haste
κr	ângulo de posição da aresta principal

Mais de 350 itens em estoque, entre eles: barras de mandrilar, suportes de canal e corte, barras de metal duro STB K10, rosqueamento R166 e TR16, pastilhas CNMG, DCMT, CCMT, VCMT, TNMG e WNMG, brocas intercambiáveis.

QUANDO O CATÁLOGO NÃO RESOLVE

Ferramentas especiais fabricadas sob encomenda. As cotas saem do desenho ou da amostra da sua peça.

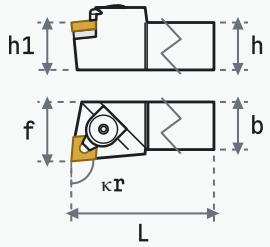

SUPORTE ESPECIAL

Haste, comprimento, ângulo de posição ou altura de centro fora do padrão ISO, para a torre da sua máquina.

COTAS

h	altura da haste
b	largura da haste
L	comprimento total
f	das costas da haste à ponta
h1	altura da ponta
κr	ângulo de posição

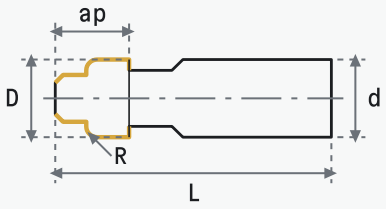

FRESA ESPECIAL DE FORMA

Perfil copiado do desenho: raios, chanfros e rebaixos em uma só passada.

COTAS

D	maior diâmetro do perfil
d	diâmetro da haste
R	raio do perfil
ap	comprimento do perfil
L	comprimento total

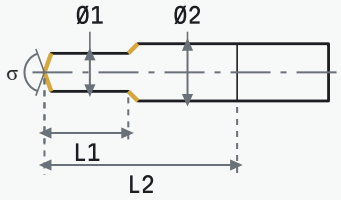

FERRAMENTA ESCALONADA

Dois ou mais diâmetros e o chanfro na mesma ferramenta: menos trocas e furos concêntricos.

COTAS

Ø1	diâmetro do 1º degrau (ponta)
Ø2	diâmetro do 2º degrau
L1	da ponta ao fim do 1º degrau
L2	da ponta ao fim do 2º degrau
σ	ângulo de ponta



SP 50-3 · haste 20 × 100
Especial fabricada sob desenho, com a chave de montagem 5680-056-01.

DESENHO OU AMOSTRA
com material e quantidade

ANÁLISE TÉCNICA
máquina, fixação e operação

PROPOSTA
desenho, preço e prazo

FABRICAÇÃO
conforme desenho aprovado

ENTREGA
acompanhando as primeiras peças

Desenhos ilustrativos, sem escala.

O QUE NÃO ESTÁ NO CATÁLOGO, A GENTE DESENHA

Barra especial

Barra de mandrilar sob desenho

SOB DESENHO

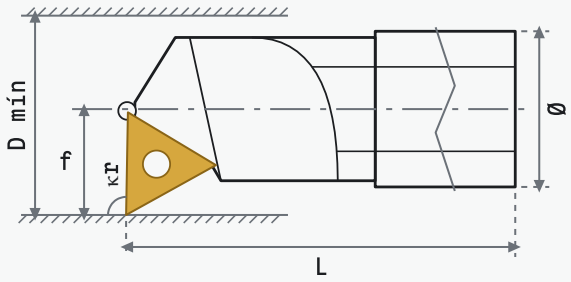

COTAS

Ø	diâmetro da haste
L	comprimento total
f	do eixo da barra até a ponta
D mín	diâmetro mínimo do furo
κr	ângulo de posição da aresta principal

cotas conforme a peça

SP 50-3

Especial · haste Ø20 × 100

SOB DESENHO

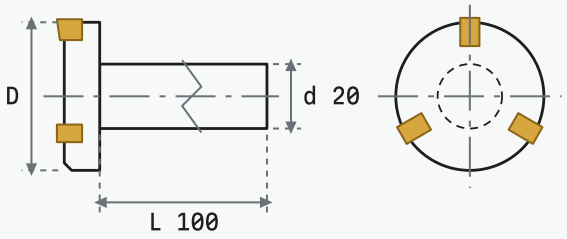

COTAS

D	diâmetro da cabeça
d	diâmetro da haste
L	comprimento da haste

lateral e frente da cabeça · mm

Fresa de topo

Desbaste, sob demanda

SOB DEMANDA

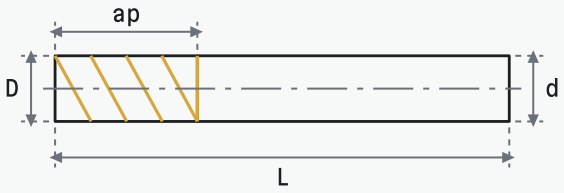

COTAS

D	diâmetro de corte
d	diâmetro da haste
ap	comprimento de corte
L	comprimento total

vista lateral · mm

COMO LER OS DESENHOS

- Suportes e rasquetes em duas vistas, como nos catálogos: lateral em cima, superior embaixo.
- Cota com número vem do código ISO ou do item de estoque.
- Cota só com símbolo sai do desenho ou da amostra da sua peça.
- A tabela ao lado de cada desenho diz o que é cada cota.
- Desenhos sem escala.

MAIS DE 350 ITENS EM ESTOQUE

620-25×30

ESTOQUE

Suporte de rasquete



lateral e superior · mm · comprimento real

COTAS

A	comprimento, da frente do grampo ao fim do cabo
B	largura da pastilha (largura de raspagem)
s	espessura da pastilha
18	balanço da pastilha além do grampo

Pastilha K10 25×30

ESTOQUE

Pastilha de rasquete

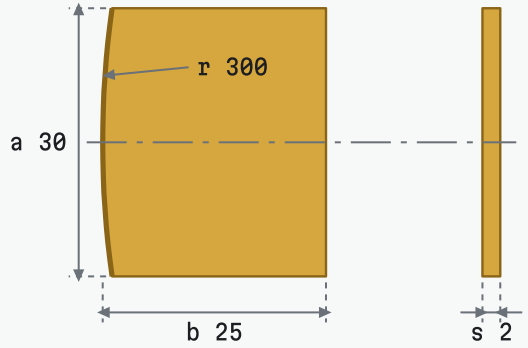

polida · também 25×20 e 25×25

COTAS

a	largura da pastilha (aresta de corte)
b	comprimento
s	espessura
r	raio da aresta de corte (arco convexo)

S25T-SCLCR 09

ESTOQUE

Barra de mandrilar

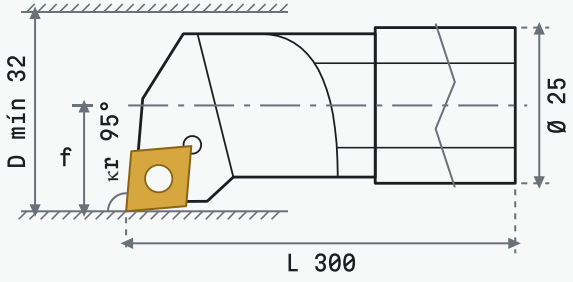

CCMT 09T3 · no furo mínimo · mm

COTAS

Ø	diâmetro da haste
L	comprimento total
f	do eixo da barra até a ponta (varia com o fabricante)
D mín	diâmetro mínimo do furo
κr	ângulo de posição da aresta principal

SRDCN 2020 K10

ESTOQUE

Suporte para perfilar

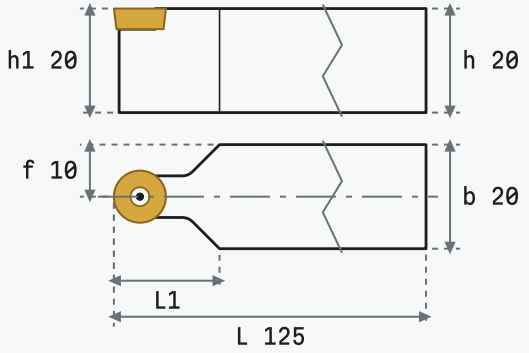

RCMT 10T3 · neutro · mm

COTAS

h	altura da haste
b	largura da haste
L	comprimento total
f	das costas da haste até o centro da pastilha (eixo)
h1	altura da ponta, medida da base da haste
L1	comprimento da cabeça (varia com o fabricante)

Cotas com valor vêm do código ISO ou do item de estoque; cotas só com símbolo variam com o fabricante. Desenhos sem escala.

DANFER TECH

COMECE PELO ITEM QUE MAIS GIRA

Mande os códigos que você mais compra, ou a operação que hoje dá mais trabalho. Respondemos com a indicação técnica, o estoque e a cotação.

Fale com	**João Daniel · CEO e fundador**
WhatsApp	**(11) 98257-9434**
Fale com	**Vinicius · CFO e CMO**
WhatsApp	**(11) 94890-3522**
E-mail	**danfertech@gmail.com**
Site	**danfertechindustrial.com.br**

Danfer-Tech Comércio & Importação de Ferramentas para Usinagem Ltda · CNPJ 44.096.316/0001-02